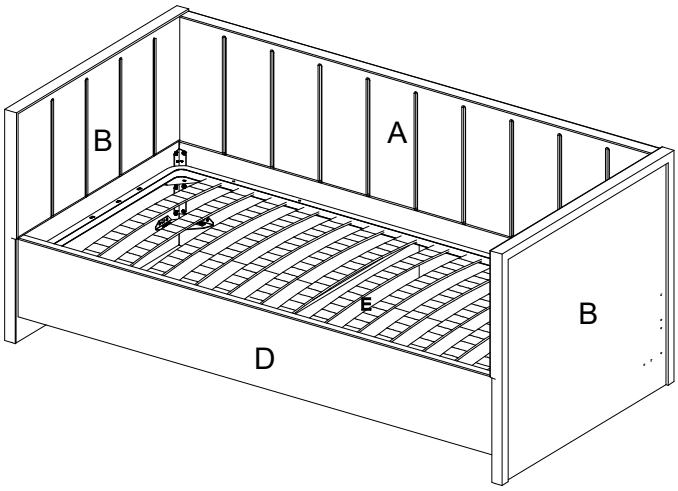

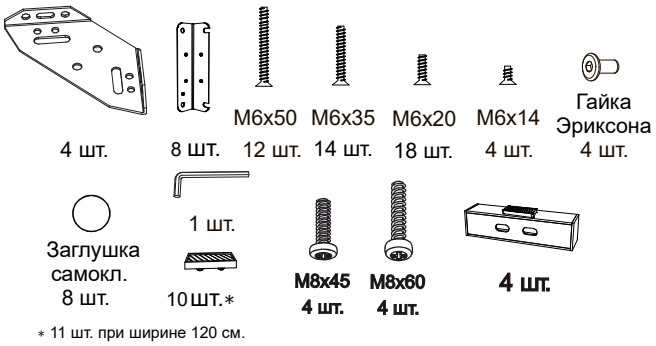

Инструкция по сборке кровати Alice 2026

www.sonum.ru

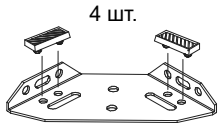

1

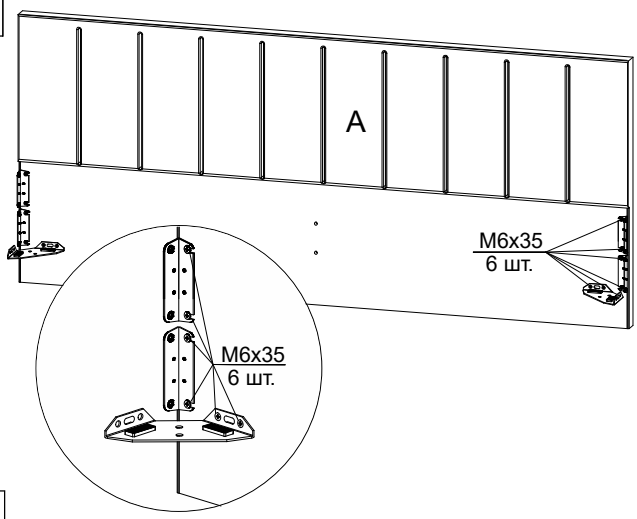

2

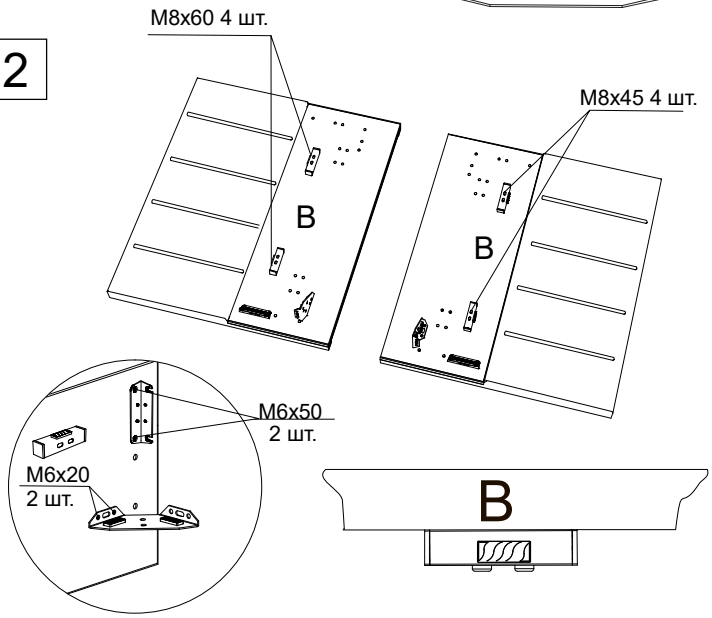

3

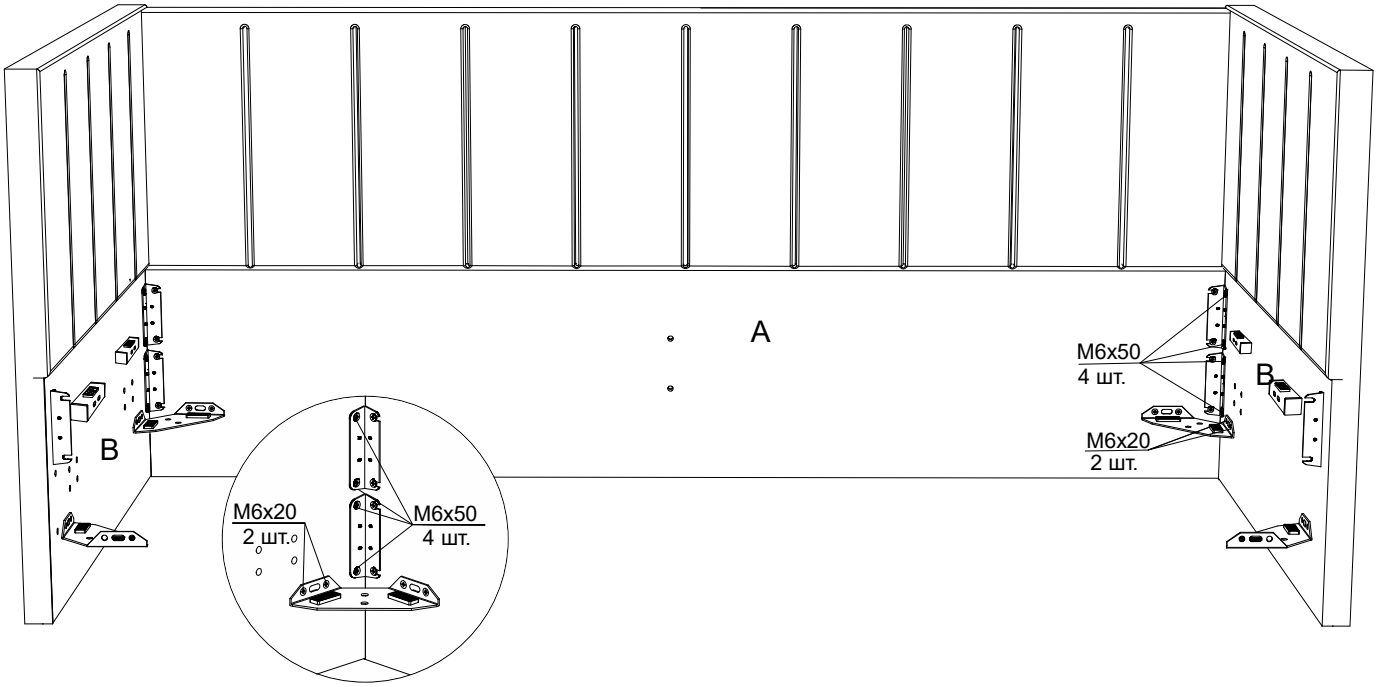

4

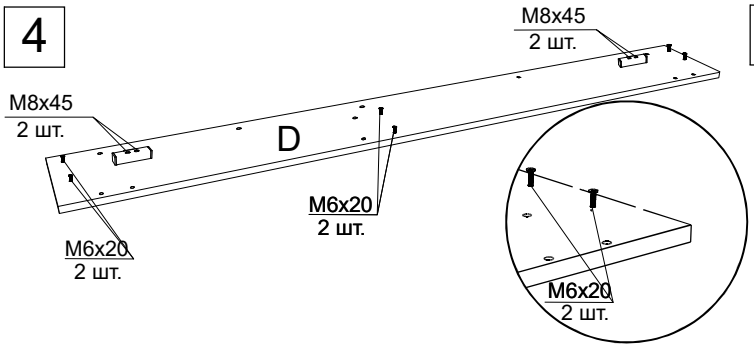
M8x45
2 шт.
M8x45
2 шт.
D
M6x20
2 шт.
M6x20
2 шт.
M6x20
2 шт.

5

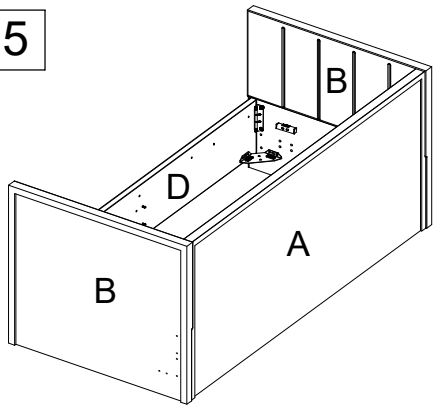
B
D
A
B

B+D+B

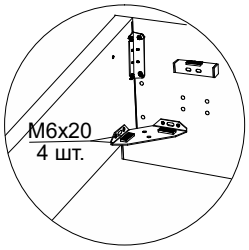
M6x20
4 шт.

6

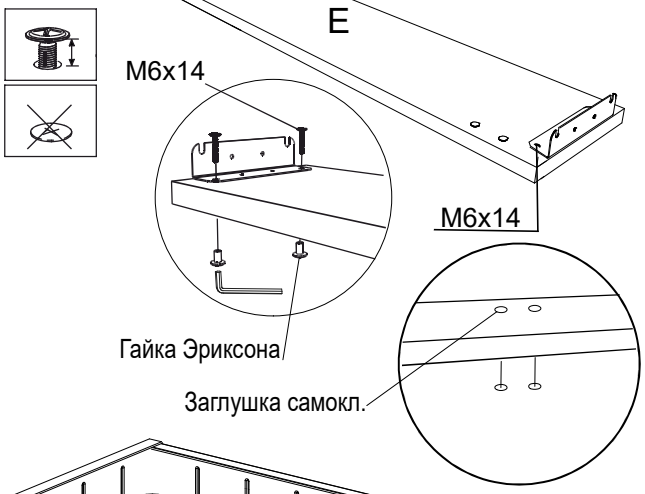
E
M6x14
M6x14
Гайка Эриксона
Заглушка самокл.

7

M6x35
E
Демпфер резиновый
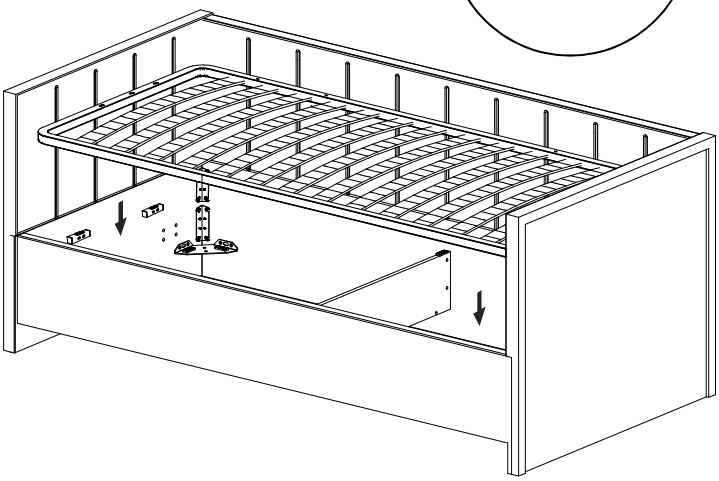
8